[Prallbrecher. HPI]

HAZEMAG

Experience.
Innovation.
Results.

Crushing | Screening | Feeding

HAZEMAG

Primär Prallbrecher

Zerkleinerung von mittelhartem Gestein und Bereich Cement & Aggregates

- Sehr hoher Zerkleinerungsgrad von großen Steinen bei hoher Durchsatzleistung
- Wahl zwischen hydraulisch gesteuertem Prallwerk oder HAZtronic (elektronisches Steuerungssystem)

HAZEMAG

Anwendung

- Zement- & Zuschlagstoffindustrie
- In der Zuschlagstoffproduktion werden HAZEMAG Primärprallbrecher zur Vorzerkleinerung ohne Mahlbahn eingesetzt.
- In der Zementindustrie werden HAZEMAG Primärprallbrecher zur Realisierung einer idealen Korngrößenverteilung für die weitere Vermahlung in Vertikalmühlen mit einer Mahlbahn eingesetzt.
- Aufgabestücke bis zu $3m^3$

HAZEMAG

Equipment

- Zwei Prallwerke
- Optionale Mahlbahn (Mahlbahn begrenzt die Menge des Überkorns)
- Spalteinstellungen der Prallwerke und Mahlbahn können mit Hilfe von Spindeln eingestellt oder hydraulisch angesteuert werden

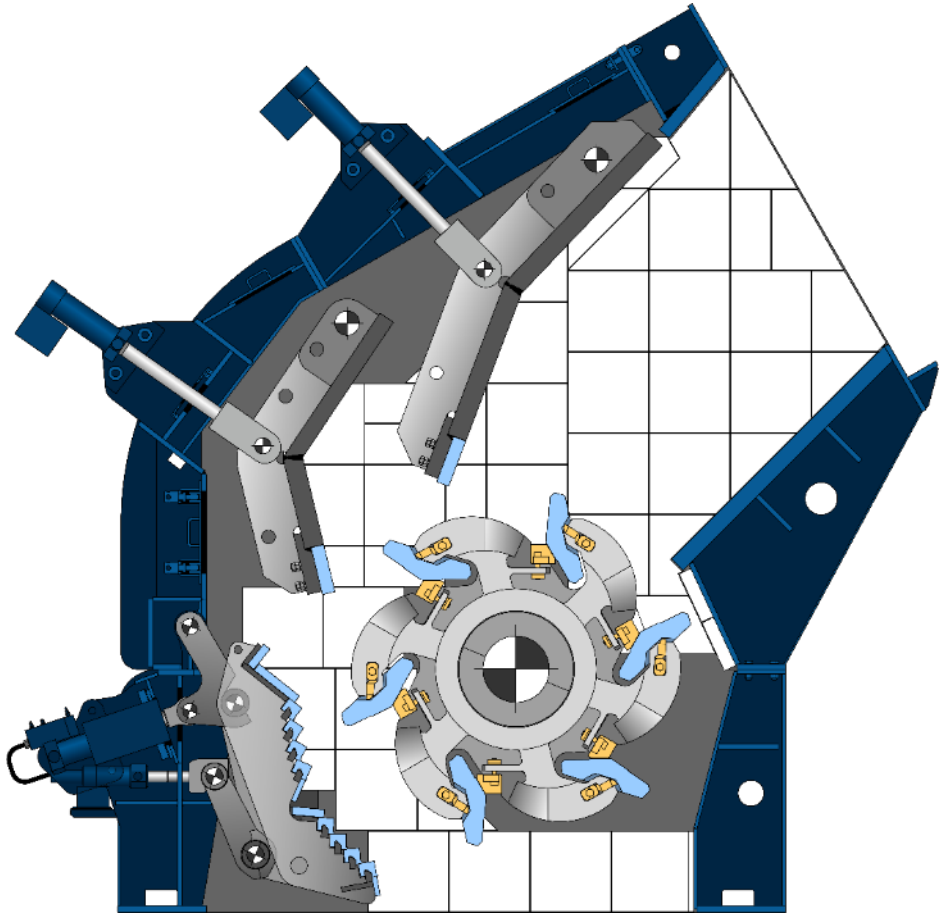

HAZEMAG

GSK-Rotor

- Patentiertes HAZEMAG Rotor Design
- Guss-Schweißkonstruktion
- Einzelne gegossene Rotorscheiben werden zum Rotorkörper zusammengeschweißt, der die patentierten Schlagleisten als maßgebliche Zerkleinerungswerkzeuge aufnimmt.
- Durch Keile fixierte Schlagleisten
- Einfache Herausnahme der Keile zum Schlagleistenwechsel

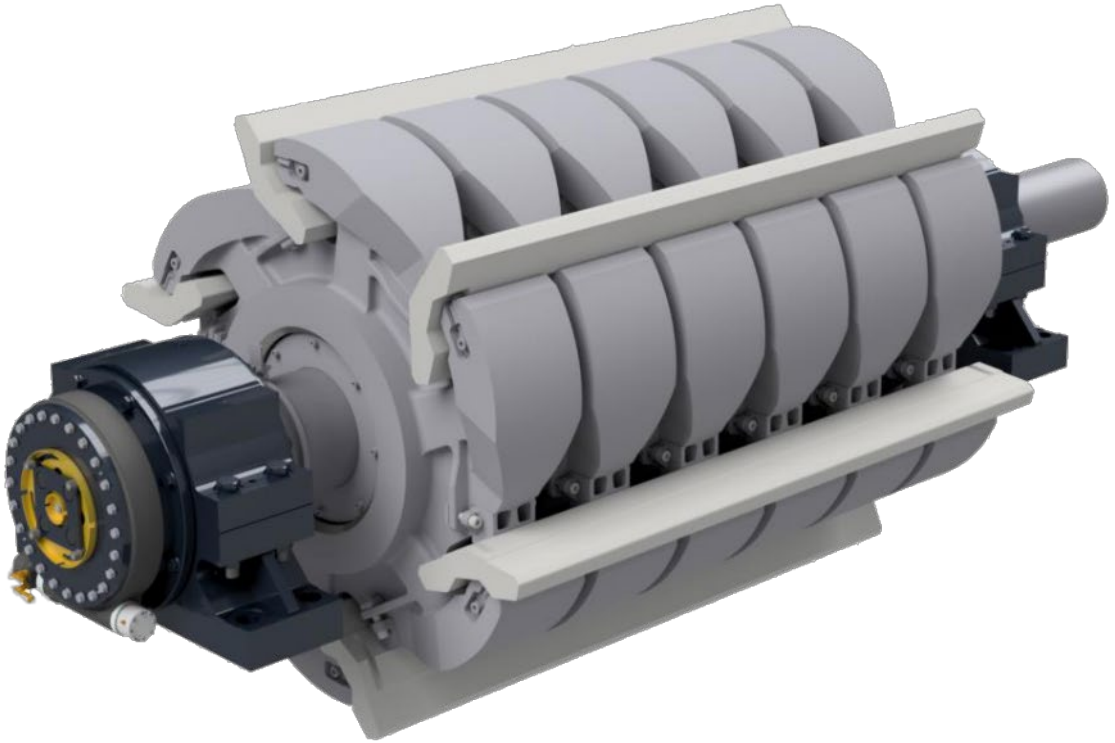

HAZEMAG

QB-Rotor

- Die Rotorscheiben sind mit massiven Haltebalken verschweißt, die das Rückgrat der Schlagleisten bilden
- Schlagleisten durch Keile am Haltebalken fixiert
- Einfache Herausnahme der Keile zum Schlagleistenwechsel

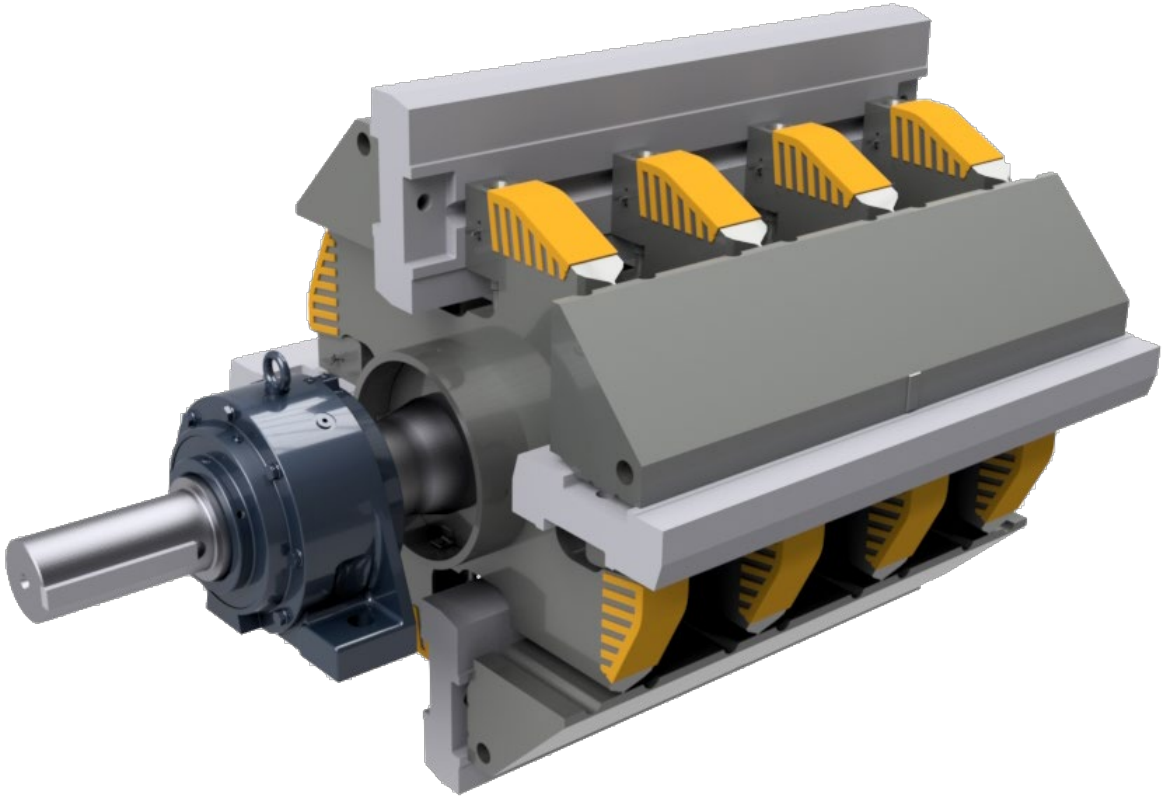

HAZEMAG

Ausweichmechanismus

- Schützt Rotorkörper und Schlagleisten
- Mechanisches System
  - Andrückvorrichtung hält das Prallwerk mit Druckfedern in Position
  - Spindelverstellung durch Hilfshydraulik

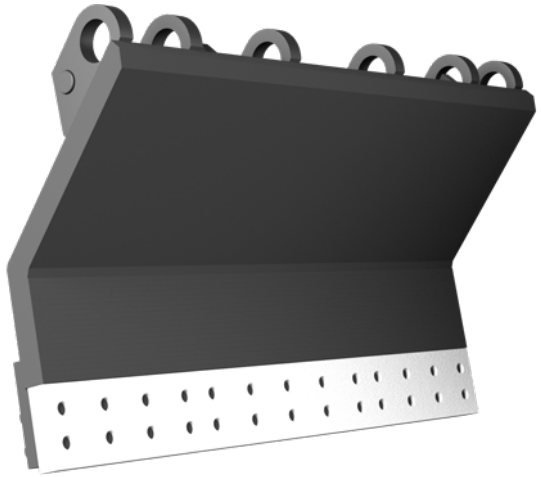

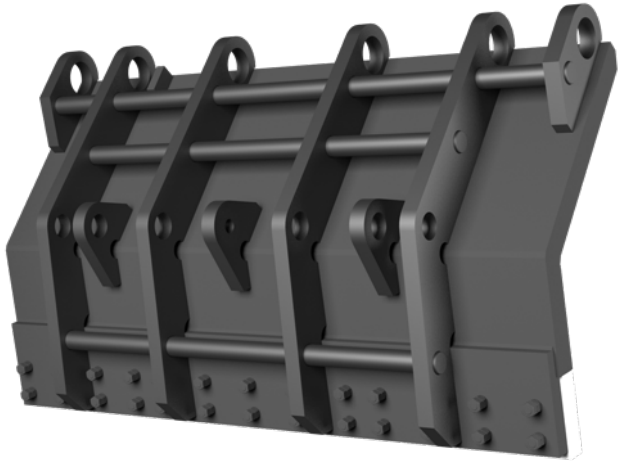

HAZEMAG

Ausweichmechanismus

- Hydraulisches System
  - Hydraulikzylinder halten das Prallwerk in Position
  - Positionierung und Fixierung (per Knopfdruck)
  - Kontrolliertes Ausweichen des Prallwerks, wenn die im Brechraum wirkenden Zerkleinerungskräfte einen voreingestellten Grenzwert überschreiten
  - Bei Normalbelastung fährt das Prallwerk automatisch in die ursprüngliche Position zurück (Betrieb ohne Unterbrechung)
  - HAZtronic: Elektronisches Steuerungssystem zur Einstellung des Prallbrechers je nach Betriebsbedingungen (optional)

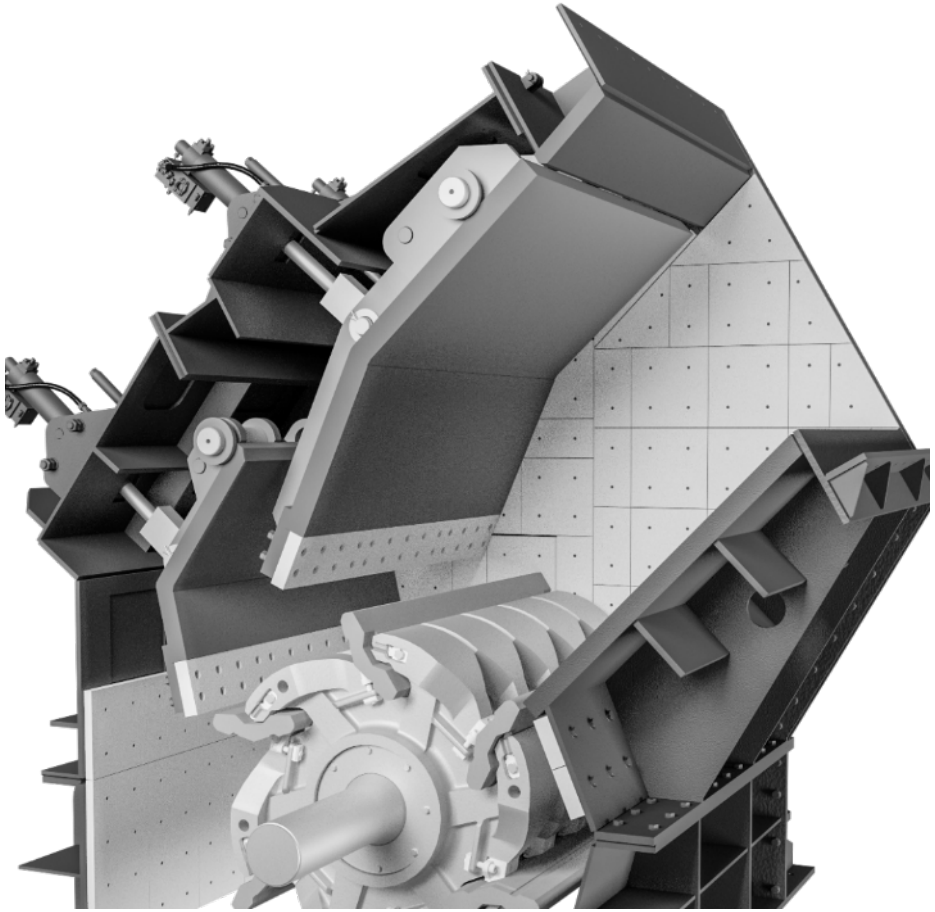

HAZEMAG

Mahlbahn

- Optionale Ausrüstung der HPI Baureihe mit einer Mahlbahn zur Sicherstellung einer Überkornbegrenzung
- Hydraulische Einstellung der Mahlbahn
- Ausweichbare Mahlbahn
  - HPI-Serie kann optional mit einer ausweichbaren Mahlbahn ausgestattet werden, die das Ausweichen bei Überlast ermöglicht.

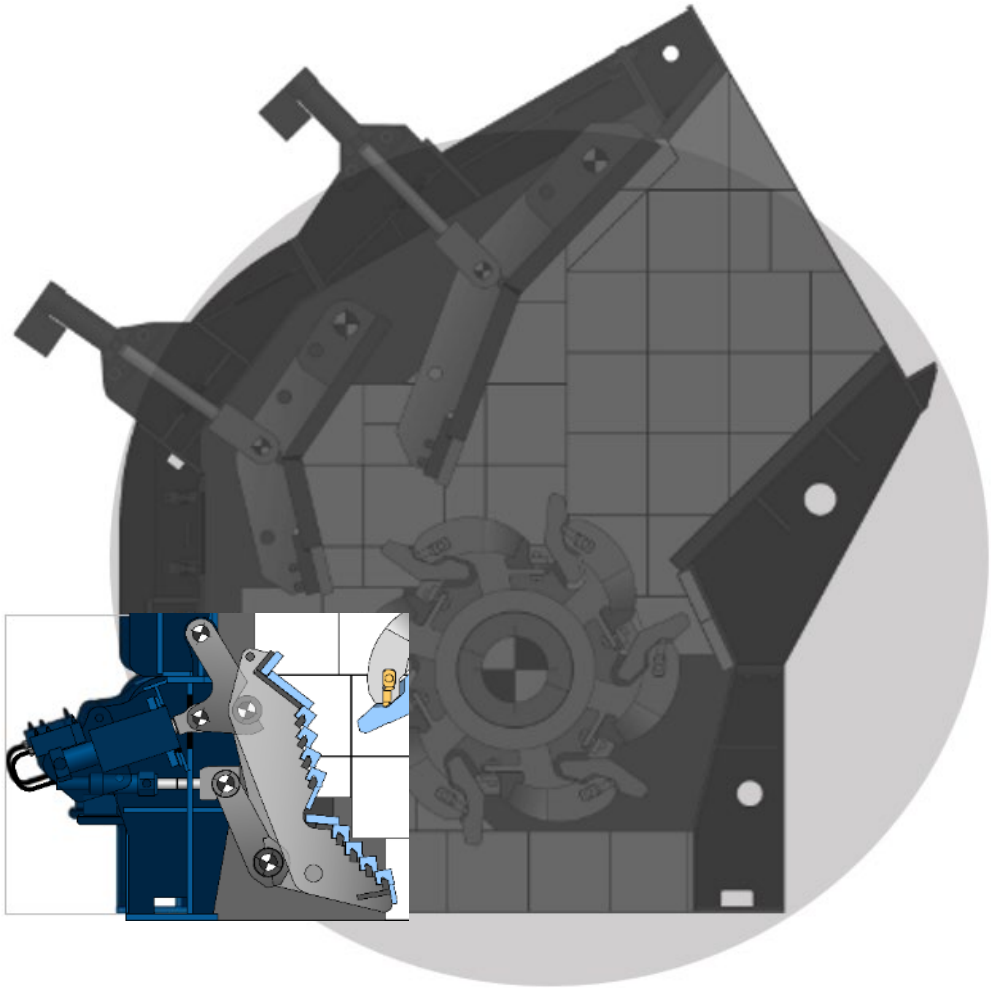

HAZEMAG

Hydraulische Merkmale

- Bei Blockaden in der Brechkammer, können die Prallwerke hydraulisch angehoben werden
  - Material läuft durch den Spalt
- Automatisches Zurückfahren des Spaltes in seine ursprüngliche Einstellung
- Prallbrecher muss nicht geleert werden
  - Vermeidung von kostspieligen Betriebsstillständen und Sicherheitsproblemen

hazemag.com

Copyright ©2023 HAZEMAG. All rights reserved.
This document makes no offers, representations or warranties (express or implied), and information and data contained in this document are for general reference only and may change at any time.